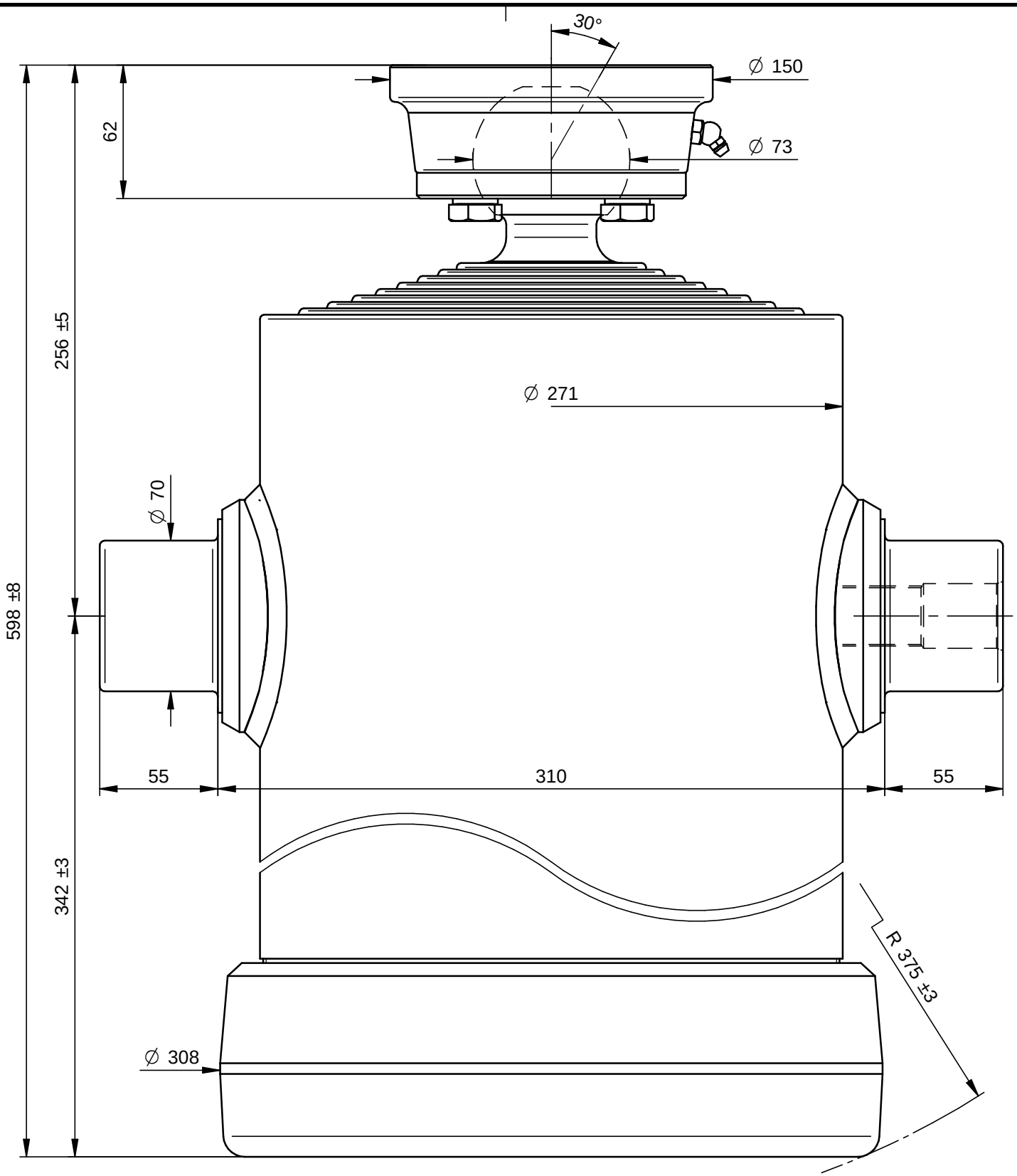

PORTATA MASSIMA A 180 Bars 30 Ton.

DI NATALE
BERTELLI SPA

Questo disegno è proprietà della Di Natale - Bertelli S.p.A., ogni riproduzione e/o cessione, è vietata a norma di legge

Descrizione / Description: Cil. Telescopico 8x2770x270 Sfera Ø73		DISEGNO 12876s	Rev -
Corsa/Stroke mm: 2770	Press. Max. Bars: 180	CODICE 8034S	
Lunghezza/lenght mm: 450	Olio/Oil Lt.: 57	201,0 kg	
Trattamento/Treatment : tenifer	SCALA 1:2,5	DATA 09/07/15	DATA 09/07/15
Diametro sfilate: 88-107-126-145-165-187-210-236		DISEGNATO : GM	APPROVATO : Di Natale
File: S:\Complessivi\12876s.dft			

Modifiche
-
-
-
-
-
-

10 20 30 40 50